Насосы ▪ Арматура ▪ Системные решения

Amarex N – Погружные электронасосы для перекачивания сточных вод

Промышленность Водоснабжение Сточные воды Энергетика Оборудование зданий Горно-шахтное хозяйство

Области применения:

- Водоотведение
- Транспортировка дождевой воды
- Обработка стоков
- Обработка шламов

Дополнительная информация:
www.ksb.com/produkte

ООО «КСБ»
123557, г. Москва, ул. Пресненский вал, 27, стр. 12А
Тел.: +7 495 980 11 76 Факс +7 495 980 11 69
e-mail. info@ksb.ru/www.ksb.com/www.ksb.ru

Amarex N – Погружные электронасосы для перекачивания сточных вод

1 Простая и быстрая установка

Абсолютно герметичный кабельный ввод многократного использования с защитой от перепутывания со штекерным разъемом KSB гарантирует корректную установку.

2 Значительное снижение энергопотребления

За счет применения оптимизированной проточной части **с улучшенным КПД.**

3 Абсолютная надежность и незасоряемость

Благодаря оптимизированному измельчающему устройству (S-исполнение). Новое колесо типа D, разработанное специально для сред с повышенным содержанием твердых веществ и шлама.

4 Абсолютная герметичность

Моноблочная конструкция насоса предотвращает утечки жидкости.

Максимальная универсальность

Даже в стандартном исполнении насос перекачивает обычные, а также слегка абразивные и коррозионные среды. В дополнение к этому мы выполняем специальные требования к изоляции (оболочке) кабеля, защитному покрытию насоса и исполнению торцовых уплотнений.

Минимальное количество запасных частей

Для всех типоразмеров и исполнений достаточно одного комплекта изнашиваемых частей.

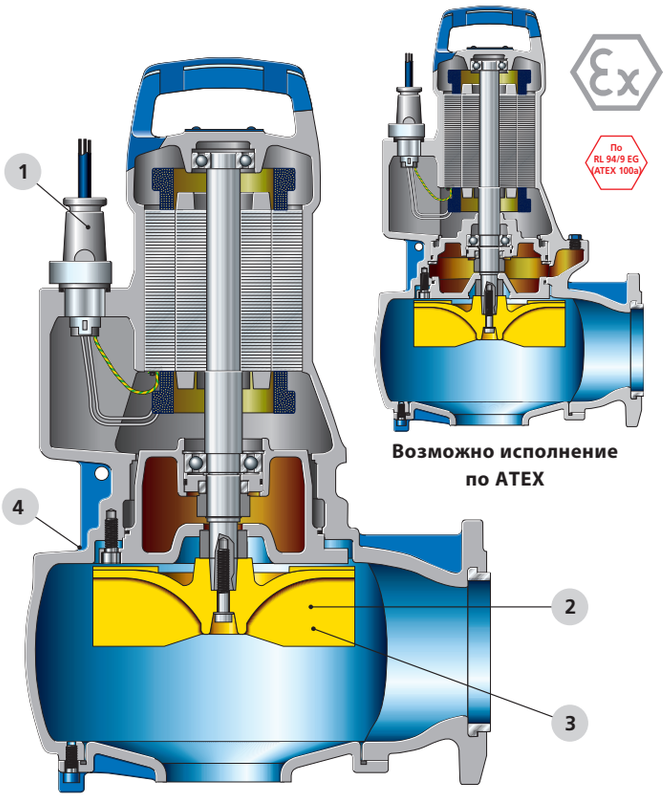

Возможно исполнение по ATEX

Рабочие колеса

Тип S

Тип D

Тип F

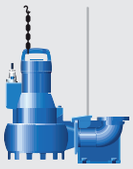

Бугельная направляющая

Тросовая направляющая

Штанговая направляющая: с одной или двумя штангами

Переносная установка

Технические параметры

Типоразмер	до DN 100
Подача макс.	53 л/с
Напор макс.	49 м
Температура перекачиваемой жидкости макс.	
▪ Исполнение по ATEX	+40 °C
▪ Стандартное исполнение	+55 °C
▪ краткосрочный	+80 °C
Частота вращения макс.	2.900 об/мин
Мощность макс.	4,2 кВт

2563.021-60 / 04.09 / Возможны технические изменения. / © KSB Aktiengesellschaft 2009