Unsere Technik. Ihr Erfolg.
Pumpen ▪ Armaturen ▪ Service

Etanorm V – Die Vertikale

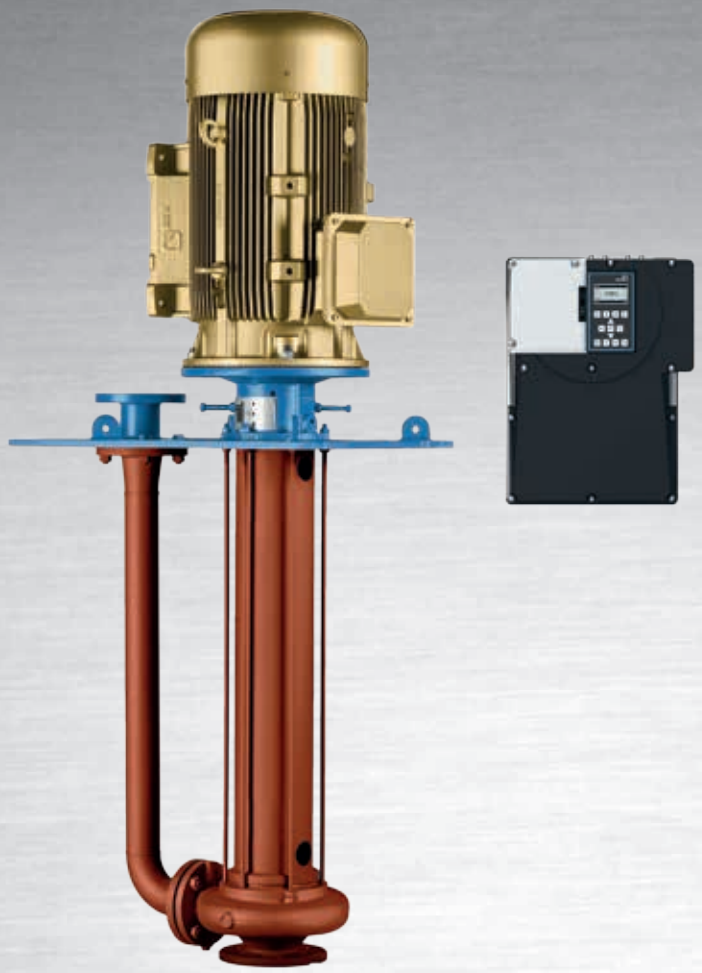

Etanorm V-W (wet) mit KSB SuPremE®-Motor und PumpDrive Wandmontage

Einsatzgebiete:

Fördert alle nicht schmierenden, nicht korrosiven Flüssigkeiten ohne abrasive Bestandteile in allen Industriezweigen. Einsatz unter anderem in Waschanlagen, in der Oberflächenbehandlung und in Lackierereien.

Weitere Informationen:
www.ksb.com/produkte

Etanorm V-D (dry) mit IE3-Motor

Etanorm V – Die Vertikale

Etanorm V-D (dry)

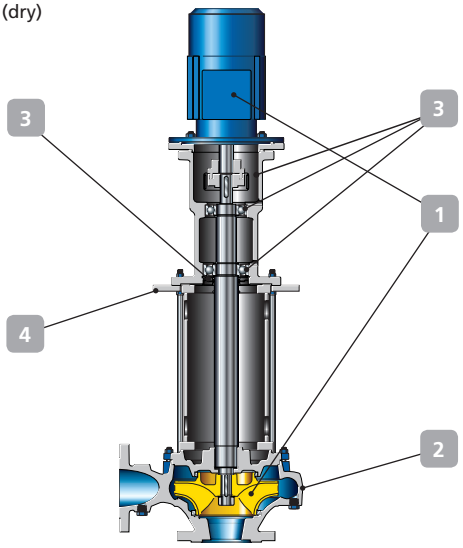

Etanorm V-W (wet)

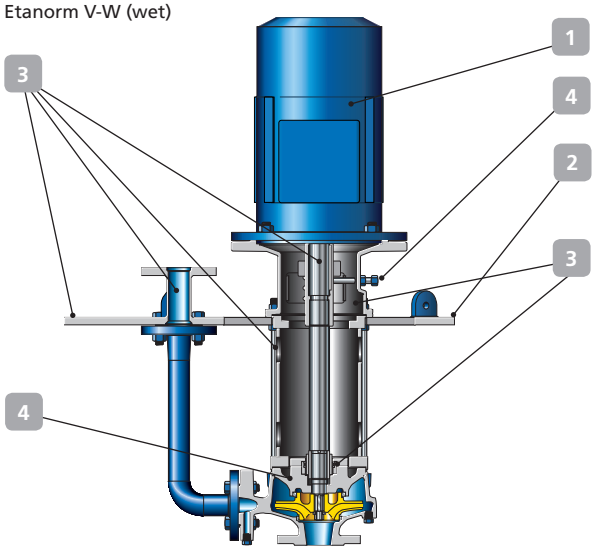

1 Energieeffizient

- Flexible Drehzahlregelung für höchste Effizienz. KSB PumpDrive in Wand- oder Schaltschrankmontage
- Hohe Effizienz im Betrieb dank standardmäßiger IE3-Asynchronmotoren. Optional mit KSB SuPremE®-IE4-Motor – der effizienteste, magnetfreie Pumpenantrieb der Welt gemäß IE4 (IEC (CD) 60034-30 Ed. 2.).
- Dank neuester Etanorm-Hydraulik beste Wirkungsgrade. Laufraddurchmesser wird auf den Betriebspunkt abgedreht. Dadurch Energieeinsparung und Betriebskostenreduzierung.

2 Variantenvielfalt

- Spiralgehäuse und Laufrad mit großer Werkstoffauswahl für viele Einsatzgebiete im Standard auswählbar
- Geringer Platzverbrauch und variable Eintauchtiefe bis 2000 mm (Etanorm V-D bis 535 mm) durch vertikale Bauform

3 Betriebssicherheit

- Verzicht auf GLRD – kein Verschleißteil
- Robuste und biegesteife **Antriebslaterne** mit präzisen Zentrierungen stellt eine exakte Fluchtung von Pumpen- und Motorwellenende sicher. Keine Feinausrichtung der Kupplung notwendig.
- Verschleißfestes mediumgeschmiertes, beweglich gelagertes SiC/SiC-**Gleitlager** im Druckdeckel der Pumpe
- Hohe Laufruhe durch hochwertige Flender Eupex Kupplung (Etanorm V-D)
- V-Ring verhindert das Eindringen von Flüssigkeit in das Rillenkugellager (Etanorm V-D)
- Hohe Betriebssicherheit durch ein großzügig dimensioniertes **Kugellager** zur Aufnahme der Axialkräfte (Etanorm V-D)

4 Servicefreundlichkeit

- Einfach auswechselbare Spaltringe am Gehäusedeckel und Spiralgehäuse
- 24h-KSB-Service-Hotline. 24h-KSB-Ersatzteil-Hotline. Original KSB-Ersatzteile stehen in Deutschland innerhalb von 24h vor Ort zur Verfügung.

Werkstoffe

Spiralgehäuse	Grauguss EN-GJL-250 / A 48 CL 35B Edelstahl 1.4408 / A743 Gr CF8 M
Gehäusedeckel	Grauguss EN-GJL-250 / A 48 CL 35B Edelstahl 1.4408 / A743 Gr CF8 M
Welle	Vergütungsstahl C45+N Duplex Stahl 1.4462
Laufrad	Grauguss EN-GJL-250 / A 48 CL 35B Edelstahl 1.4408 / A743 Gr CF8 M Bronze CC480K-GS/B30 C90700

Technische Daten

Förderstrom Q	bis 660 m³/h (50 Hz) bis 740 m³/h (60 Hz)
Förderhöhe H	bis 100 m (50 Hz) bis 100 m (60 Hz)
Betriebstemperatur t	bis +70 °C (Ausführung D) bis +95 °C (Ausführung W)
Betriebsdruck p	bis 10 bar

KSB Aktiengesellschaft
Johann-Klein-Straße 9
67227 Frankenthal (Deutschland)
www.ksb.com

1228.021-DE / 03.15 / © KSB Aktiengesellschaft 2014 · Technische Änderungen vorbehalten