Размеры

Габариты Multitec A, B, C, D и Multitec-RO

A[31)]

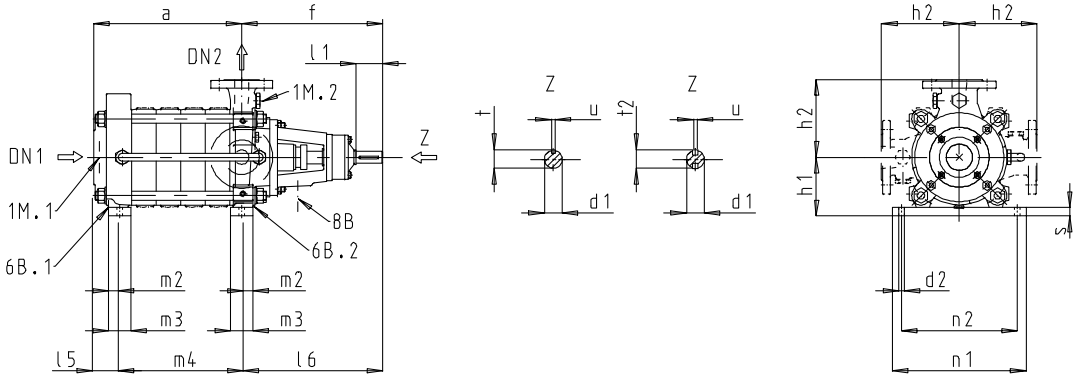

B[31)]

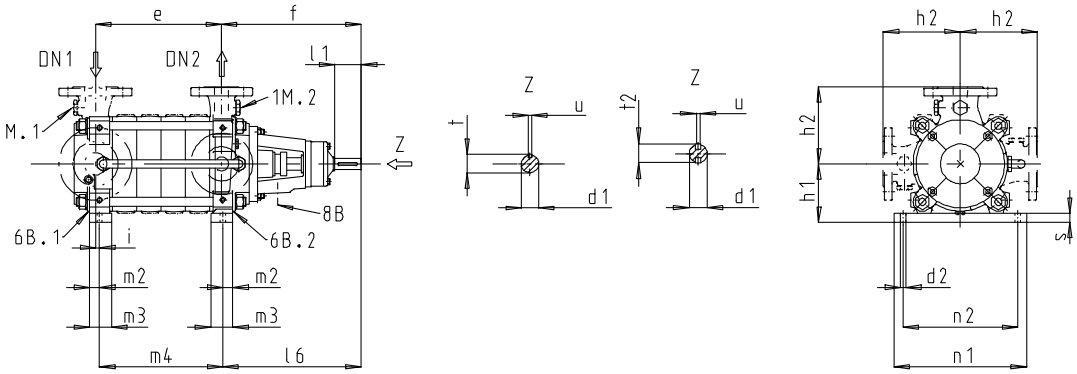

C[31)]

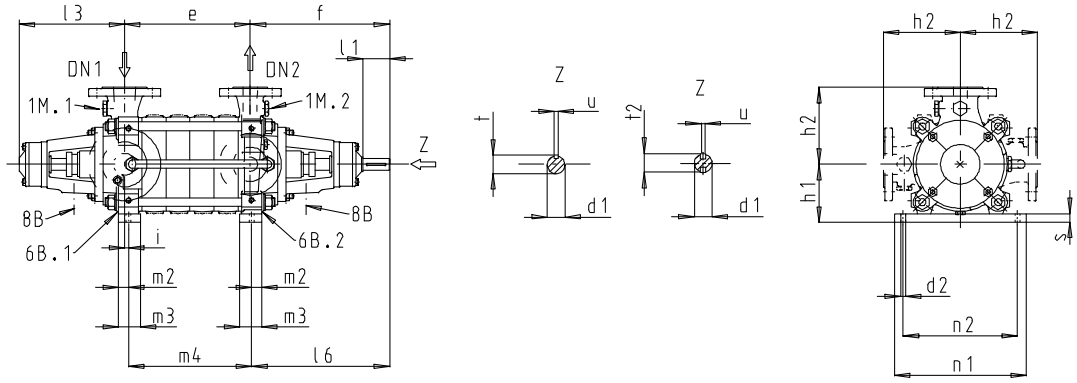

D[31)]

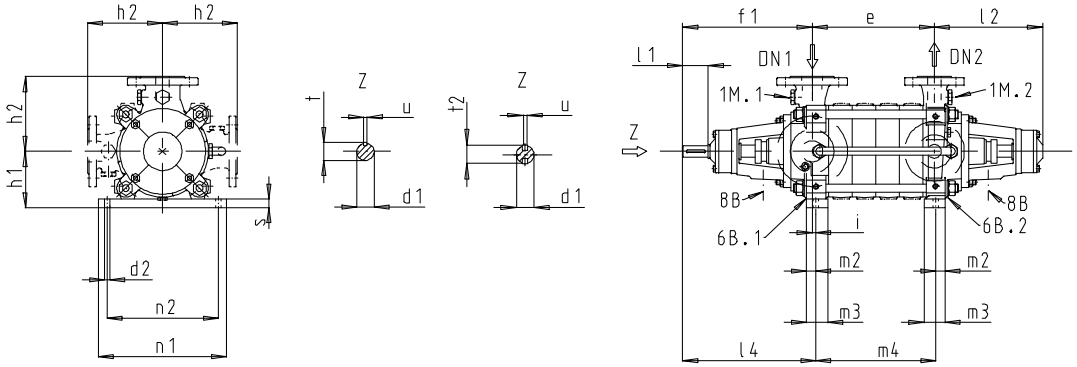

31) Для некоторых исполнений используется вал с двумя призматическими шпонками.

Габариты вала [мм]

Типоразмер	d_1	t	t_2	u	Типоразмер	d_1	t	t_2	u
32	22	24,5	-	6	100	40	43	46	12
50	28	31	-	8	125	50	53,5	57	14
65	32	35	38	10	150	60	64	-	18

Присоединения

	G = ISO 228/1, Rp = ISO 7/1	Multitec A / Multitec-RO A						Multitec B, C, D					
		32	50	65	100	125	150	32	50	65	100	125	150
1M.1[32]	G	-	-	½	½	½	1	½	½	½	½	½	½
1M.2[32]	G	½	½	½	½	½	½	½	½	½	½	½	½
6B.1[32]	G	-	-	¼	½	½	½	¼	¼	½	½	½	1
6B.2[32]	G	¼	¼	½	½	½	½	¼	¼	½	½	½	½
8B	Rp	⅜	⅜	⅜	⅜	⅜	⅜	⅜	⅜	⅜	⅜	⅜	⅜

Габариты Multitec A, B, C и D [мм]

Multitec A, B, C, D	Число ступеней	Код материала	DN_1 Осевой	DN_1 Радиальный	DN_2	a	$d_{1\,k7}$	d_2	e	f	f_1	h_1	h_2	i	l_1	l_2	l_3	l_4	l_5	l_6	m_2	m_3	m_4	n_1	n_2	s
32	2	10, 11, 12, 13, 14, 15, 16, 17, 20, 21, 22, 23, 25, 26, 30	65	50	32	168	22	16	121	309	295	132	175	9	50	255	241	304	56	306	20	40	115	330	290	20
	3		65	50	32	223	22	16	176	309	295	132	175	9	50	255	241	304	56	306	20	40	170	330	290	20
	4		65	50	32	278	22	16	231	309	295	132	175	9	50	255	241	304	56	306	20	40	225	330	290	20
	5		65	50	32	333	22	16	286	309	295	132	175	9	50	255	241	304	56	306	20	40	280	330	290	20
	6		65	50	32	388	22	16	341	309	295	132	175	9	50	255	241	304	56	306	20	40	335	330	290	20
	7		65	50	32	443	22	16	396	309	295	132	175	9	50	255	241	304	56	306	20	40	390	330	290	20
	8		65	50	32	498	22	16	451	309	295	132	175	9	50	255	241	304	56	306	20	40	445	330	290	20
	9		65	50	32	553	22	16	506	309	295	132	175	9	50	255	241	304	56	306	20	40	500	330	290	20
	10		65	50	32	608	22	16	561	309	295	132	175	9	50	255	241	304	56	306	20	40	555	330	290	20
	11		65	50	32	663	22	16	616	309	295	132	175	9	50	255	241	304	56	306	20	40	610	330	290	20
	12		65	50	32	718	22	16	671	309	295	132	175	9	50	255	241	304	56	306	20	40	665	330	290	20
	13		65	50	32	773	22	16	726	309	295	132	175	9	50	255	241	304	56	306	20	40	720	330	290	20
	14		65	50	32	828	22	16	781	309	295	132	175	9	50	255	241	304	56	306	20	40	775	330	290	20
50	2	10, 11, 12, 13, 14, 15, 16, 17, 20, 21, 22, 23, 25, 26, 27, 30, 31 (RO), 33 (RO)	100	80	50	190[33]	28	16	151	350	338	150	200	18	61	262	250	356	57[33]	355	20	40	128	330	290	20
	3		100	80	50	252[33]	28	16	213	350	338	150	200	18	61	262	250	356	57[33]	355	20	40	190	330	290	20
	4		100	80	50	314[33]	28	16	275	350	338	150	200	18	61	262	250	356	57[33]	355	20	40	252	330	290	20
	5		100	80	50	376[33]	28	16	337	350	338	150	200	18	61	262	250	356	57[33]	355	20	40	314	330	290	20
	6		100	80	50	438[33]	28	16	399	350	338	150	200	18	61	262	250	356	57[33]	355	20	40	376	330	290	20
	7		100	80	50	500[33]	28	16	461	350	338	150	200	18	61	262	250	356	57[33]	355	20	40	438	330	290	20
	8		100	80	50	562[33]	28	16	523	350	338	150	200	18	61	262	250	356	57[33]	355	20	40	500	330	290	20
	9		100	80	50	624[33]	28	16	585	350	338	150	200	18	61	262	250	356	57[33]	355	20	40	562	330	290	20
	10		100	80	50	686[33]	28	16	647	350	338	150	200	18	61	262	250	356	57[33]	355	20	40	624	330	290	20
	11		100	80	50	748[33]	28	16	709	350	338	150	200	18	61	262	250	356	57[33]	355	20	40	686	330	290	20
	12		100	80	50	810[33]	28	16	771	350	338	150	200	18	61	262	250	356	57[33]	355	20	40	748	330	290	20
	13		100	80	50	872[33]	28	16	833	350	338	150	200	18	61	262	250	356	57[33]	355	20	40	810	330	290	20
	14		100	80	50	934[33]	28	16	895	350	338	150	200	18	61	262	250	356	57[33]	355	20	40	872	330	290	20
	15		100	80	50	996[33]	28	16	957	350	338	150	200	18	61	262	250	356	57[33]	355	20	40	934	330	290	20
65	2	10, 11, 12, 13, 14, 15, 16, 17, 20, 21, 22, 23, 25, 26, 27, 30, 31 (RO), 33 (RO)	125	100	65	247	32	20	189	393	380	190	225	18	82	303	291	399	77	394	30	60	169	405	365	25
	3		125	100	65	326	32	20	268	393	380	190	225	18	82	303	291	399	77	394	30	60	248	405	365	25
	4		125	100	65	405	32	20	347	393	380	190	225	18	82	303	291	399	77	394	30	60	327	405	365	25
	5		125	100	65	484	32	20	426	393	380	190	225	18	82	303	291	399	77	394	30	60	406	405	365	25
	6		125	100	65	563	32	20	505	393	380	190	225	18	82	303	291	399	77	394	30	60	485	405	365	25
	7		125	100	65	642	32	20	584	393	380	190	225	18	82	303	291	399	77	394	30	60	564	405	365	25
	8		125	100	65	721	32	20	663	393	380	190	225	18	82	303	291	399	77	394	30	60	643	405	365	25
	9		125	100	65	800	32	20	742	393	380	190	225	18	82	303	291	399	77	394	30	60	722	405	365	25
	10		125	100	65	879	32	20	821	393	380	190	225	18	82	303	291	399	77	394	30	60	801	405	365	25
	11		125	100	65	958	32	20	900	393	380	190	225	18	82	303	291	399	77	394	30	60	880	405	365	25
	12	31 (RO), 33 (RO)	125	-	65	1037	32	20	-	393	-	190	225	-	82	-	-	-	77	394	30	60	959	405	365	25
	13		125	-	65	1116	32	20	-	393	-	190	225	-	82	-	-	-	77	394	30	60	1038	405	365	25
	14		125	-	65	1195	32	20	-	393	-	190	225	-	82	-	-	-	77	394	30	60	1117	405	365	25
	15		125	-	65	1274	32	20	-	393	-	190	225	-	82	-	-	-	77	394	30	60	1196	405	365	25
	16		125	-	65	1353	32	20	-	393	-	190	225	-	82	-	-	-	77	394	30	60	1275	405	365	25

32) не выполняется для Multitec-RO A

33) В исполнениях с фланцами по ANSI для исполнений по материалу 15, 16, 17, 20, 21, 22, 23, 25, 26, 30, 31 (RO) к габаритам "a" и "l5" по мере надобности прибавить по 15 мм.

Multitec A, B, C, D	Число ступеней	Код материала	DN_1 Осевой	DN_1 Радиальный	DN_2	a	$d_{1\,k7}$	d_2	e	f	f_1	h_1	h_2	i	l_1	l_2	l_3	l_4	l_5	l_6	m_2	m_3	m_4	n_1	n_2	s
100	2	10, 11, 12, 13, 14, 15, 16, 17, 20, 21, 22, 23, 25, 26, 27, 28, 30, 31 (RO), 33 (RO)	150	125	100	306	40	26	233	472	463	235	275	30	110	339	329	492	103	462	35	70	213	504	450	30
	3		150	125	100	396	40	26	323	472	463	235	275	30	110	339	329	492	103	462	35	70	303	504	450	30
	4		150	125	100	486	40	26	413	472	463	235	275	30	110	339	329	492	103	462	35	70	393	504	450	30
	5		150	125	100	576	40	26	503	472	463	235	275	30	110	339	329	492	103	462	35	70	483	504	450	30
	6		150	125	100	666	40	26	593	472	463	235	275	30	110	339	329	492	103	462	35	70	573	504	450	30
	7		150	125	100	756	40	26	683	472	463	235	275	30	110	339	329	492	103	462	35	70	663	504	450	30
	8		150	125	100	846	40	26	773	472	463	235	275	30	110	339	329	492	103	462	35	70	753	504	450	30
	9		150	125	100	936	40	26	863	472	463	235	275	30	110	339	329	492	103	462	35	70	843	504	450	30
	10		150	125	100	1026	40	26	953	472	463	235	275	30	110	339	329	492	103	462	35	70	933	504	450	30
	11		150	125	100	1116	40	26	1043	472	463	235	275	30	110	339	329	492	103	462	35	70	1023	504	450	30
125	2	10, 11, 12, 13, 14	200	150	125	393	50	26	292	488	478	300	325	10	110	355	345	488	111	464	22	94	306	320	250	30
	3		200	150	125	505	50	26	404	488	478	300	325	10	110	355	345	488	111	464	22	94	418	320	250	30
	4		200	150	125	617	50	26	516	488	478	300	325	10	110	355	345	488	111	464	22	94	530	320	250	30
	5		200	150	125	729	50	26	628	488	478	300	325	10	110	355	345	488	111	464	22	94	642	320	250	30
	6		200	150	125	841	50	26	740	488	478	300	325	10	110	355	345	488	111	464	22	94	754	320	250	30
	7		200	150	125	953	50	26	852	488	478	300	325	10	110	355	345	488	111	464	22	94	866	320	250	30
	8		200	150	125	1065	50	26	964	488	478	300	325	10	110	355	345	488	111	464	22	94	978	320	250	30
	2	15, 16, 17, 20, 21, 22, 23, 25, 26, 27, 28, 30, 31 (RO), 33 (RO)	200	150	125	393	50	30	292	488	478	300	325	38	110	355	345	512	136	490	45	90	255	605	561	50
	3		200	150	125	505	50	30	404	488	478	300	325	38	110	355	345	512	136	490	45	90	367	605	561	50
	4		200	150	125	617	50	30	516	488	478	300	325	38	110	355	345	512	136	490	45	90	479	605	561	50
	5		200	150	125	729	50	30	628	488	478	300	325	38	110	355	345	512	136	490	45	90	591	605	561	50
	6		200	150	125	841	50	30	740	488	478	300	325	38	110	355	345	512	136	490	45	90	703	605	561	50
	7		200	150	125	953	50	30	852	488	478	300	325	38	110	355	345	512	136	490	45	90	815	605	561	50
	8		200	150	125	1065	50	30	964	488	478	300	325	38	110	355	345	512	136	490	45	90	927	605	561	50
150	2	10, 11, 12, 13, 14	250	200	150	452	60	34	338	594	578	350	400	22	140	426	411	600	137	567	30	104	342	350	265	30
	3		250	200	150	584	60	34	470	594	578	350	400	22	140	426	411	600	137	567	30	104	474	350	265	30
	4		250	200	150	716	60	34	602	594	578	350	400	22	140	426	411	600	137	567	30	104	606	350	265	30
	5		250	200	150	848	60	34	734	594	578	350	400	22	140	426	411	600	137	567	30	104	738	350	265	30
	6		250	200	150	980	60	34	866	594	578	350	400	22	140	426	411	600	137	567	30	104	870	350	265	30
	2	15, 16, 17, 20, 21, 22, 23, 25, 26, 30, 31 (RO), 33 (RO)	250	200	150	452	60	36	338	594	578	350	400	46	140	426	411	624	161	591	50	100	294	735	679	50
	3		250	200	150	584	60	36	470	594	578	350	400	46	140	426	411	624	161	591	50	100	426	735	679	50
	4		250	200	150	716	60	36	602	594	578	350	400	46	140	426	411	624	161	591	50	100	558	735	679	50
	5		250	200	150	848	60	36	734	594	578	350	400	46	140	426	411	624	161	591	50	100	690	735	679	50
	6		250	200	150	980	60	36	866	594	578	350	400	46	140	426	411	624	161	591	50	100	822	735	679	50

Габариты Multitec E, F

E

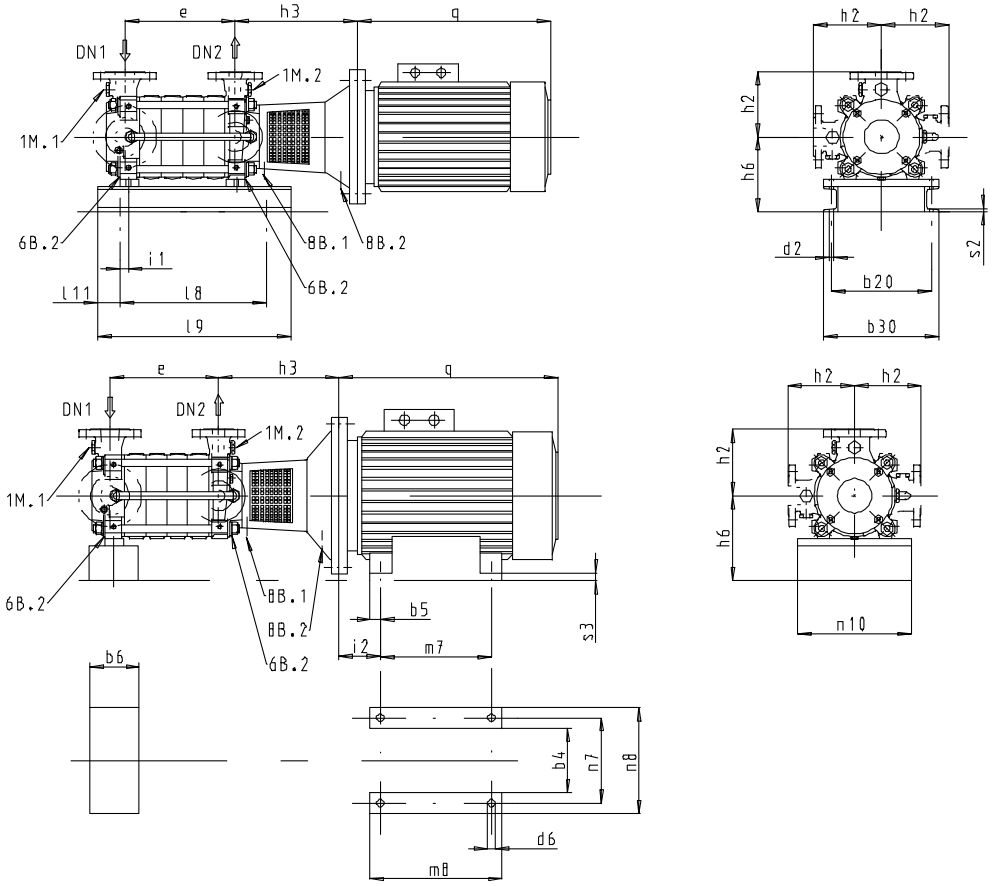

F

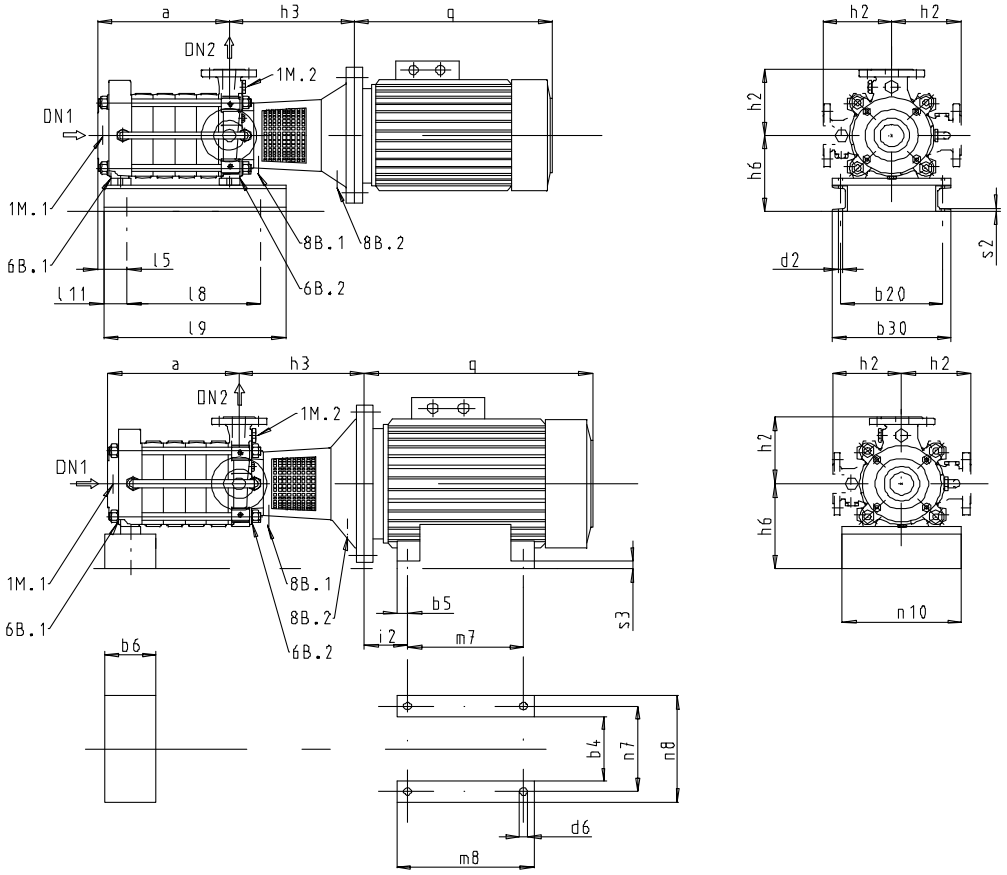

Присоединения

	G = ISO 228/1, Rp = ISO 7/1	Multitec E						Multitec F					
		32	50	65	100	125	150	32	50	65	100	125	150
1M.1	G	½	½	½	½	½	½	-	-	½	½	½	1
1M.2	G	½	½	½	½	½	½	½	½	½	½	½	½
6B.1	G	¼	¼	½	½	½	1	-	-	¼	½	½	½
6B.2	G	¼	¼	½	½	½	½	¼	¼	½	½	½	½
8B.1	Rp	⅜	⅜	⅜	⅜	⅜	⅜	⅜	⅜	⅜	⅜	⅜	⅜
8B.2	Rp	⅜	⅜	⅜	⅜	⅜	⅜	⅜	⅜	⅜	⅜	⅜	⅜

Габариты Multitec E и F [мм]

Multitec E, F	Число ступеней	DN_1		DN_2	a	b_{20}	b_{30}	d_2	e	h_2	i_1	l_5	l_8	l_9	l_{11}	n_{10}	s_2
		Осевой	Радиальный														
32	2	65	50	32	168	290	330	18	121	175	9	56	150	580	60	330	6
	3	65	50	32	223	290	330	18	176	175	9	56	150	580	60	330	6
	4	65	50	32	278	290	330	18	231	175	9	56	300	650	60	330	6
	5	65	50	32	333	290	330	18	286	175	9	56	300	650	60	330	6
	6	65	50	32	388	290	330	18	341	175	9	56	355	700	60	330	6
	7	65	50	32	443	290	330	18	396	175	9	56	410	760	60	330	6
50	2	100	80	50	190	290	330	18	151	200	18	57	150	580	60	330	6
	3	100	80	50	252	290	330	18	213	200	18	57	150	580	60	330	6
	4	100	80	50	314	290	330	18	275	200	18	57	300	650	60	330	6
	5	100	80	50	376	290	330	18	337	200	18	57	355	700	60	330	6
	6	100	80	50	438	290	330	18	399	200	18	57	410	760	60	330	6
65	2	125	100	65	247	365	405	18	189	225	18	77	200	760	60	405	6
	3	125	100	65	326	365	405	18	268	225	18	77	270	900	60	405	6
	4	125	100	65	405	365	405	18	347	225	18	77	350	1000	60	405	6

Изменяющиеся габариты для двигателей IP 55 2-полюсных или 4-полюсных (Multitec E и F 32-50-65, 50 Гц) [мм]

Форма	[кВт]	b_6	d_6	h_6 Multitec			i_2	m7	m_8 [34]	n_7 [34]	n_8 [34]	n_{10} [34]	s_3 [34]	2-полюсный						4-полюсный					
														IEC	Фланец (FF)	h_3			q	IEC	Фланец (FF)	h_3			q
				32	50	65										32	50	65				32	50	65	
V1	2,2	-	-	212	-	-	-	-	-	-	-	-	-	90L	215	-	-	-	-	100L	215	302	309	330	335
	3	-	-	212	-	-	-	-	-	-	-	-	-	100L	215	302	-	-	335	100L	215	302	309	330	335
	4	-	-	212	-	-	-	-	-	-	-	-	-	112M	215	302	-	-	329	112M	215	302	309	330	329
	5,5	-	-	212	230	-	-	-	-	-	-	-	-	132S	265	322	329	-	385	132S	265	322	329	350	385
	7,5	-	-	212	230	-	-	-	-	-	-	-	-	132S	265	322	329	-	385	132M	265	322	329	350	385
	11	-	-	212	230	270	-	-	-	-	-	-	-	160M	300	352	359	381	494	160M	300	352	359	381	494
	15	-	-	212	230	270	-	-	-	-	-	-	-	160M	300	352	359	381	494	160L	300	352	359	381	494
	18,5	-	-	212	230	270	-	-	-	-	-	-	-	160L	300	352	359	381	494	180M	300	-	359	381	558
	22	-	-	-	230	270	-	-	-	-	-	-	-	180M	300	-	359	381	558	-	-	-	-	-	-
	30	-	-	-	230	270	-	-	-	-	-	-	-	200L	350	-	362	381	611	-	-	-	-	-	-
	37	-	-	-	230	270	-	-	-	-	-	-	-	200L	350	-	362	381	611	-	-	-	-	-	-
B35	45	140	19	-	-	225	149	311	361	356	436	240	34	225M	400	-	-	384	708	-	-	-	-	-	-
	55	50	24	-	-	280	168	349	409	406	490		72	250M	500	-	-	414	747	-	-	-	-	-	-
	75	50	24	-	-	280	190	368	479	457	540		42	280S	500	-	-	414	820	-	-	-	-	-	-

34) для информации

Габариты Multitec V

B

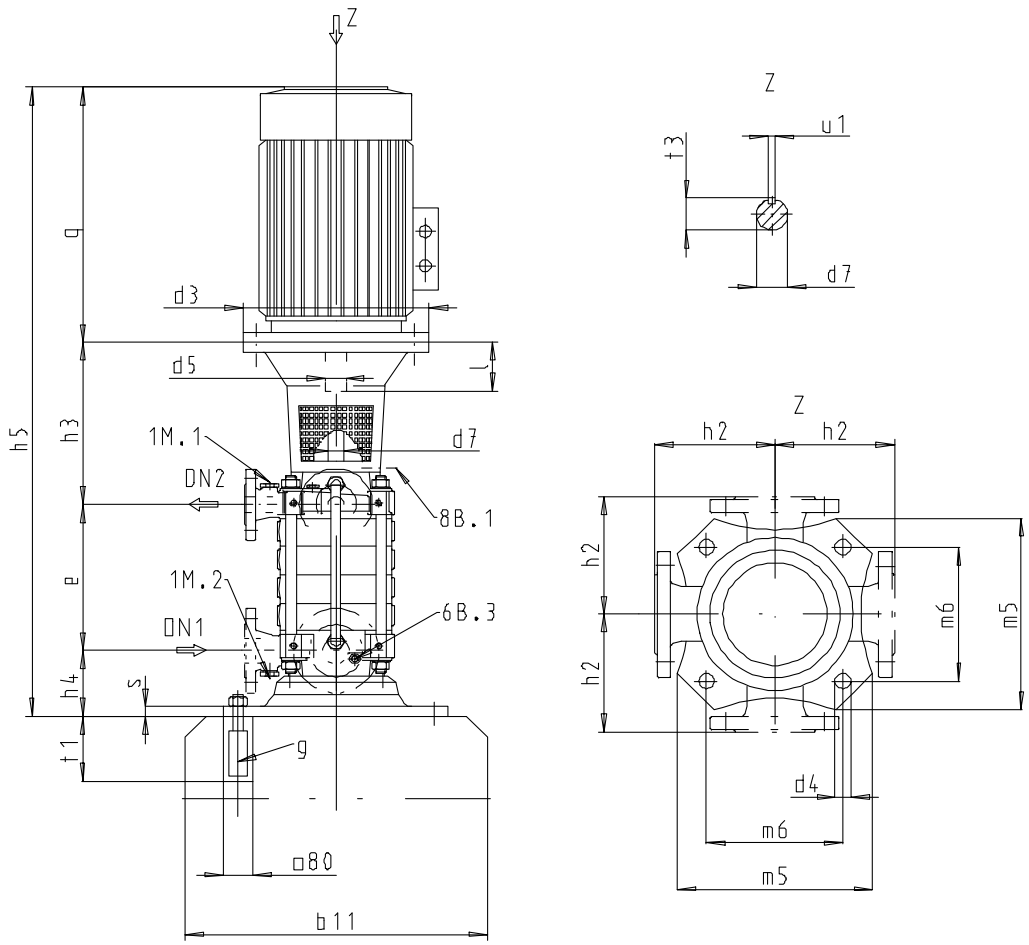

Присоединения

	G = ISO 228/1, Rp = ISO 7/1	Multitec V					
		32	50	65	100	125	150
1M.1	G	½	½	½	½	½	½
1M.2	G	½	½	½	½	½	½
6B.3	G	¼	¼	½	½	½	1
8B	Rp	⅜	⅜	⅜	⅜	⅜	⅜

Габариты вала [мм]

Типоразмер	d_7	t_3	u_1	Типоразмер	d_7	t_3	u_1
32	30	33	8	100	40	43	12
50	30	33	8	125	50	53,5	14
65	35	38	10	150	60	64	18

Габариты Multitec V [мм]

Multitec V	Число ступеней	DN_1	DN_2	b_{11}	d_4	e	g	h_2	h_4	m_5	m_6	s	t_1
32	2	50	32	490	18	121	M16x250 MU	175	129	345	266	20	250
	3	50	32	490	18	176	M16x250 MU	175	129	345	266	20	250
	4	50	32	490	18	231	M16x250 MU	175	129	345	266	20	250
	5	50	32	490	18	286	M16x250 MU	175	129	345	266	20	250
	6	50	32	490	18	341	M16x250 MU	175	129	345	266	20	250

Multitec V	Число ступеней	DN_1	DN_2	b_{11}	d_4	e	g	h_2	h_4	m_5	m_6	s	t_1
	7	50	32	490	18	396	M16x250 MU	175	129	345	266	20	250
	8	50	32	490	18	451	M16x250 MU	175	129	345	266	20	250
	9	50	32	490	18	506	M16x250 MU	175	129	345	266	20	250
	10	50	32	490	18	561	M16x250 MU	175	129	345	266	20	250
	11	50	32	490	18	616	M16x250 MU	175	129	345	266	20	250
	12	50	32	490	18	671	M16x250 MU	175	129	345	266	20	250
	13	50	32	490	18	726	M16x250 MU	175	129	345	266	20	250
	14	50	32	490	18	781	M16x250 MU	175	129	345	266	20	320
50	2	80	50	490	18	151	M16x320 MU	200	136	345	266	20	320
	3	80	50	490	18	213	M16x320 MU	200	136	345	266	20	320
	4	80	50	490	18	275	M16x320 MU	200	136	345	266	20	320
	5	80	50	490	18	337	M16x320 MU	200	136	345	266	20	320
	6	80	50	490	18	399	M16x320 MU	200	136	345	266	20	320
	7	80	50	490	18	461	M16x320 MU	200	136	345	266	20	320
	8	80	50	490	18	523	M16x320 MU	200	136	345	266	20	320
	9	80	50	490	18	585	M16x320 MU	200	136	345	266	20	320
	10	80	50	490	18	647	M16x320 MU	200	136	345	266	20	320
	11	80	50	490	18	709	M16x320 MU	200	136	345	266	20	320
	12	80	50	490	18	771	M16x320 MU	200	136	345	266	20	320
	13	80	50	490	18	833	M16x320 MU	200	136	345	266	20	320
	14	80	50	490	18	895	M16x320 MU	200	136	345	266	20	320
	15	80	50	490	18	957	M16x320 MU	200	136	345	266	20	320
65	2	100	65	540	18	189	M16x320 MU	225	170	400	304	22	320
	3	100	65	540	18	268	M16x320 MU	225	170	400	304	22	320
	4	100	65	540	18	347	M16x320 MU	225	170	400	304	22	320
	5	100	65	540	18	426	M16x320 MU	225	170	400	304	22	320
	6	100	65	540	18	505	M16x320 MU	225	170	400	304	22	320
	7	100	65	540	18	584	M16x320 MU	225	170	400	304	22	320
	8	100	65	540	18	663	M16x320 MU	225	170	400	304	22	320
	9	100	65	540	18	742	M16x320 MU	225	170	400	304	22	320
	10	100	65	540	18	821	M16x320 MU	225	170	400	304	22	320
	11	100	65	540	18	900	M16x320 MU	225	170	400	304	22	320
100	2	125	100	690	33	233	M30x400 MU	275	212	545	405	30	400
	3	125	100	690	33	323	M30x400 MU	275	212	545	405	30	400
	4	125	100	690	33	413	M30x400 MU	275	212	545	405	30	400
	5	125	100	690	33	503	M30x400 MU	275	212	545	405	30	400
	6	125	100	690	33	593	M30x400 MU	275	212	545	405	30	400
	7	125	100	690	33	683	M30x400 MU	275	212	545	405	30	400
	8	125	100	690	33	773	M30x400 MU	275	212	545	405	30	400
	9	125	100	690	33	863	M30x400 MU	275	212	545	405	30	400
	10	125	100	690	33	953	M30x400 MU	275	212	545	405	30	400
	11	125	100	690	33	1043	M30x400 MU	275	212	545	405	30	400
125	2	150	125	690	33	292	M30x400 MU	325	227	545	405	30	400
	3	150	125	690	33	404	M30x400 MU	325	227	545	405	30	400
	4	150	125	690	33	516	M30x400 MU	325	227	545	405	30	400
	5	150	125	690	33	628	M30x400 MU	325	227	545	405	30	400
	6	150	125	690	33	740	M30x400 MU	325	227	545	405	30	400
	7	150	125	690	33	852	M30x400 MU	325	227	545	405	30	400
	8	150	125	690	33	964	M30x400 MU	325	227	545	405	30	400
150	2	200	150	750	33	338	M30x400 MU	400	250	600	430	30	400
	3	200	150	750	33	470	M30x400 MU	400	250	600	430	30	400
	4	200	150	750	33	602	M30x400 MU	400	250	600	430	30	400
	5	200	150	750	33	734	M30x400 MU	400	250	600	430	30	400
	6	200	150	750	33	866	M30x400 MU	400	250	600	430	30	400

Изменяющиеся габариты для двигателей IP 55 2-полюсных или 4-полюсных (Multitec V, 50 Гц) [мм]

Multitec V	q	h_5	IP55																	
			50 Гц/60 Гц						h_3											
			2-полюсный			4-полюсный			2-полюсный						4-полюсный					
[кВт]			d_3	d_5	l	d_3	d_5	l	32	50	65	100	125	150	32	50	65	100	125	150
2,2	35)	35)	-	-	-	250	28	60	-	-	-	-	-	-	302	309	331	-	-	-
3,0			250	28	60	250	28	60	302	-	-	-	-	-	302	309	331	-	-	-
4,0			250	28	60	250	28	60	302	309	-	-	-	-	302	309	331	-	-	-
5,5			300	38	80	300	38	80	322	329	-	-	-	-	322	329	351	-	-	-
7,5			300	38	80	300	38	80	322	329	351	-	-	-	322	329	351	-	-	-
11,0			350	42	110	350	42	110	352	359	381	-	-	-	352	359	381	585	601	-
15,0			350	42	110	350	42	110	352	359	381	-	-	-	352	359	381	585	601	-
18,5			350	42	110	350	48	110	352	359	381	-	-	-	-	359	381	585	601	-
22,0			350	48	110	350	48	110	352	359	381	585	-	-	-	359	381	585	601	-
30,0			400	55	110	400	55	110	355	362	381	585	-	-	-	362	381	585	601	-
37,0			400	55	110	450	60	140	355	362	381	585	-	-	-	-	414	615	631	-
45,0			450	55	110	450	60	140	355	362	384	615	-	-	-	-	414	615	631	-
55,0			550	60	140	550	65	140	-	392	414	617	-	-	-	-	414	617	633	740
75,0			550	65	140	550	75	140	-	392	414	617	-	-	-	-	-	617	633	740
90,0			550	65	140	550	75	140	-	392	414	617	633	-	-	-	-	617	633	740
110,0			660	65	140	660	80	170	-	-	444	647	663	-	-	-	-	647	663	770
132,0			660	65	140	660	80	170	-	-	444	647	663	-	-	-	-	-	663	770
160,0			660	65	140	660	80	170	-	-	-	647	663	-	-	-	-	-	663	770
200,0			660	70	140	660	90	170	-	-	-	-	-	-	-	-	-	-	-	770

Исполнение фланцев (стандарт)

Исполнения фланцев (стандарт)

Вариант материала	макс. допустимое конечное давление	Отверстия фланца по EN			Отверстия фланца по ASME, Класс давления	
		Стандарт	Всасывающий фланец	Напорный фланец	Всасывающий фланец	Напорный фланец
10	-	EN 1092-2	PN 16	PN 40	125 RF	250 RF
11	-	EN 1092-2	PN 16	PN 40	125 RF	250 RF
12	-	EN 1092-2	PN 16	PN 40	125 RF	250 RF
13	-	EN 1092-2	PN 16	PN 40	125 RF	250 RF
14	-	EN 1092-2	PN 16	PN 40	125 RF	250 RF
15	-	EN 1092-1	PN 25	PN 63	300 RF	600 RF[36)]
16	-	EN 1092-1	PN 25	PN 63	300 RF	600 RF[36)]
17	-	EN 1092-1	PN 25	PN 63	300 RF	600 RF[36)]
20	-	EN 1092-1	PN 25	PN 63	300 RF	600 RF[36)]
21	-	EN 1092-1	PN 25	PN 63	300 RF	600 RF[36)]
22	-	EN 1092-1	PN 25	PN 63	300 RF	600 RF[36)]
23	-	EN 1092-1	PN 25	PN 63	300 RF	600 RF[36)]
25	-	EN 1092-1	PN 25	PN 63	300 RF	600 RF[36)]
26	-	EN 1092-1	PN 25	PN 63	300 RF	600 RF[36)]
27	-	EN 1092-1	PN 25	PN 100[37)]	300 RF	600 RF
28[37)]	-	EN 1092-1	PN 40	PN 100	300 RF	600 RF
30	-	EN 1092-1	PN 25	PN 63	300 RF	600 RF[36)]
31 (RO)/33 (RO)	63 бар	EN 1092-1	PN 25	PN 63	300 RF	600 RF
	80 бар/100 бар	EN 1092-1	PN 25	PN 100[37)]		

35) в зависимости от изготовителя

36) для типоразмера 32: напорный фланец DN 1¼″ по желанию заказчика может поставляться в исполнении DN 1½″.

37) только для Multitec 100 и Multitec 125