6 Dimensioned drawing

Ultromat® MT 140

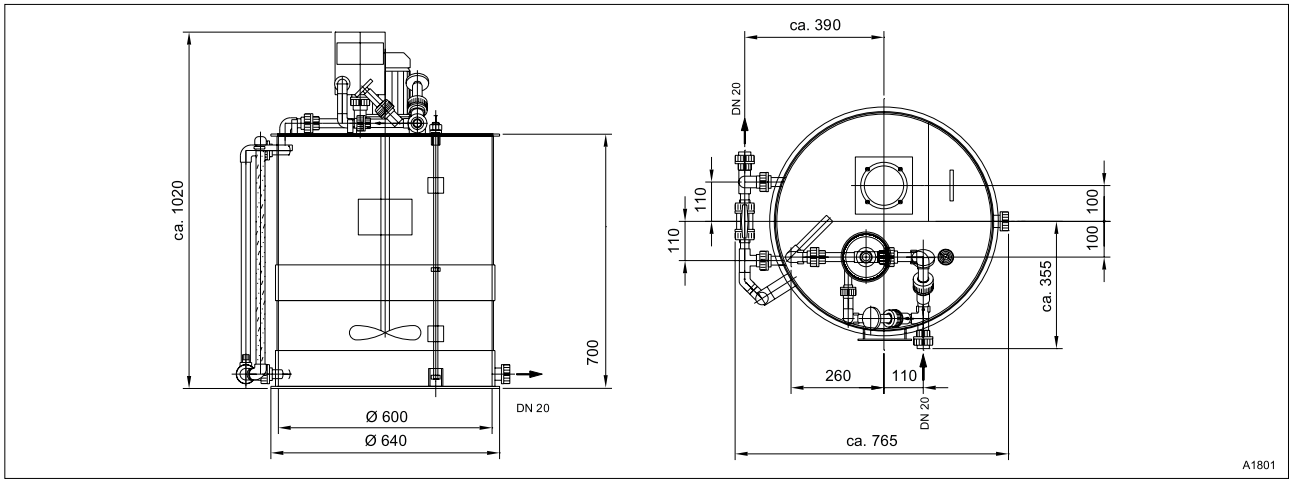

Fig. 3: Ultromat® MT 140

Ultromat® MT 250

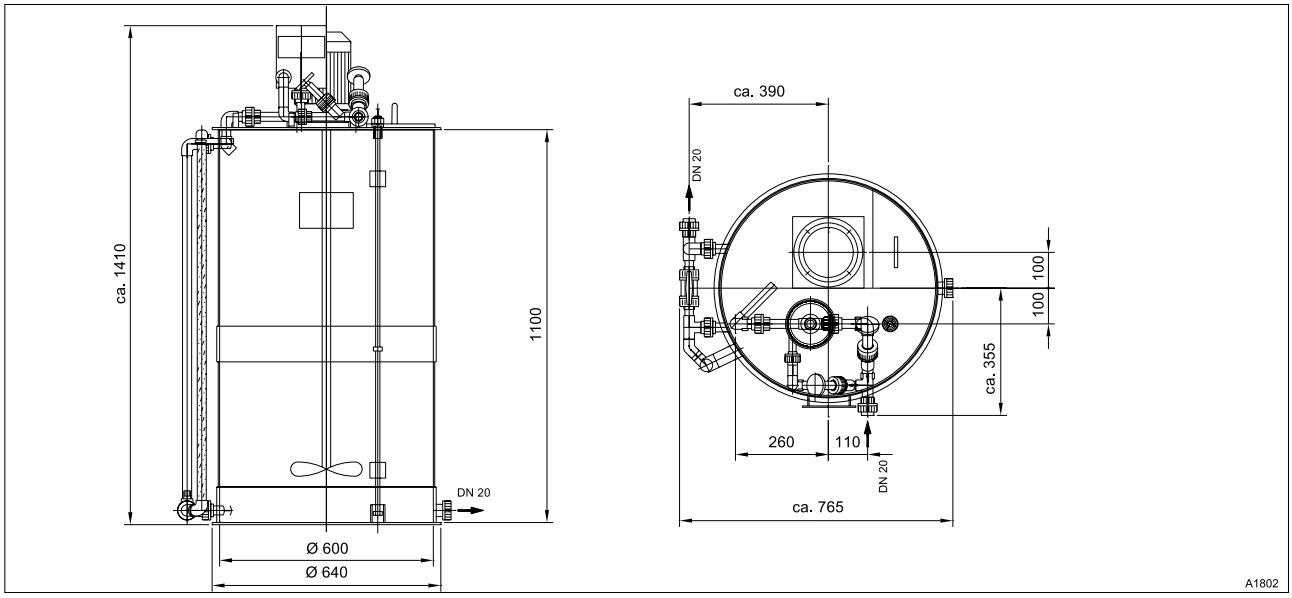

Fig. 4: Ultromat® MT 250

Ultromat® MT 500

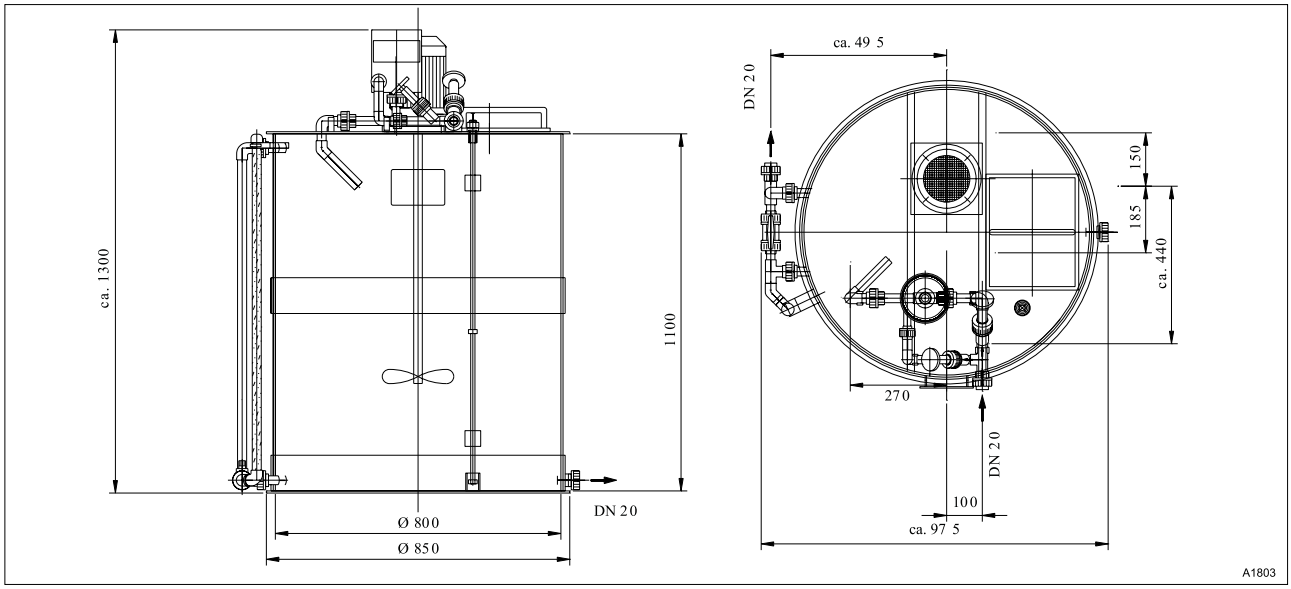

Fig. 5: Ultromat® MT 500

Ultromat® MT 1000

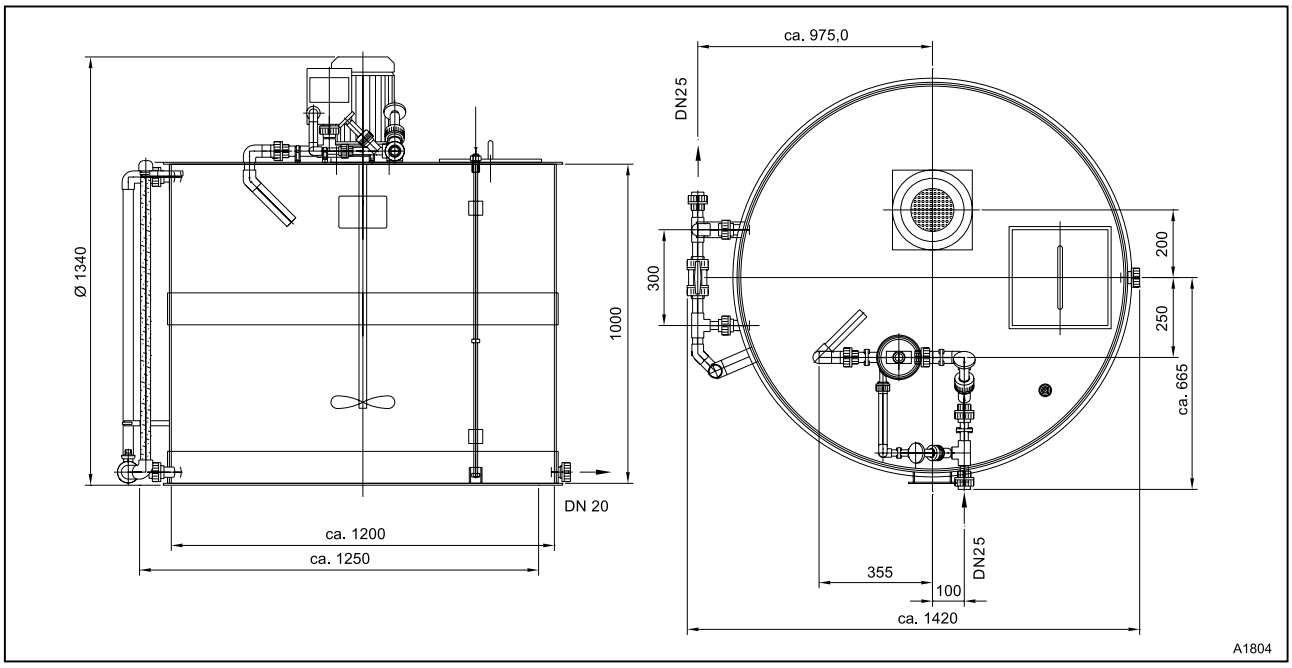

Fig. 6: Ultromat® MT 1000

Ultromat® MT 2000

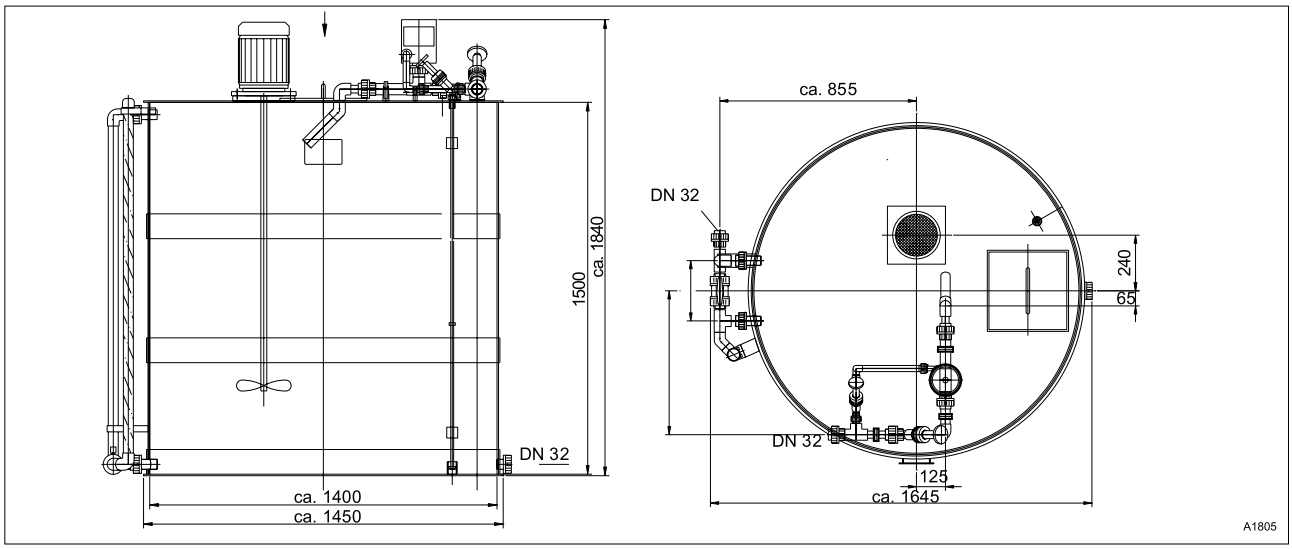

Fig. 7: Ultromat® MT 2000