Чертеж с поперечным разрезом 2 для насосов типа ILN	
65-315	
80-315	80-400
100-315	100-400
125-400	
150-315	150-400
200-330	
250-330	

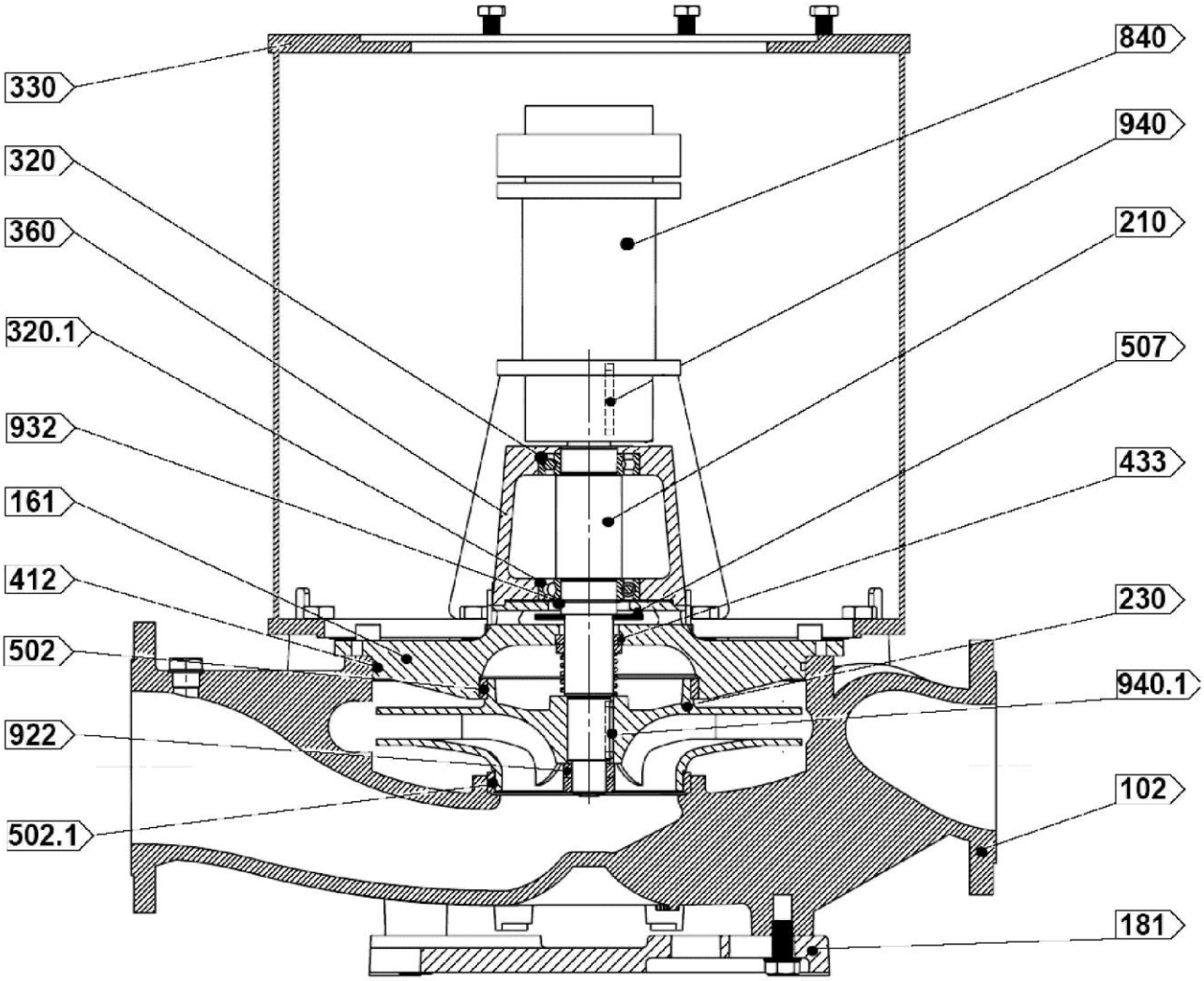

Чертеж с поперечным разрезом 2

№ детали	Обозначение
102	Спиральный кожух
161	Крышка насоса
181	Опорная плита насоса
210	Вал
230	Рабочее колесо
320	Подшипник
330	Кронштейн подшипниковый
360	Крышка подшипника

№ детали	Обозначение
412	Уплотнительное кольцо
433	Механическое уплотнение
502	Компенсационное кольцо
507	Защитное покрытие дефлектора
840	Муфта
922	Гайка рабочего колеса
932	Пружинное стопорное кольцо
940	Шпонка

Чертеж с поперечным разрезом 3 для насосов типа ILN
300-330
400-430

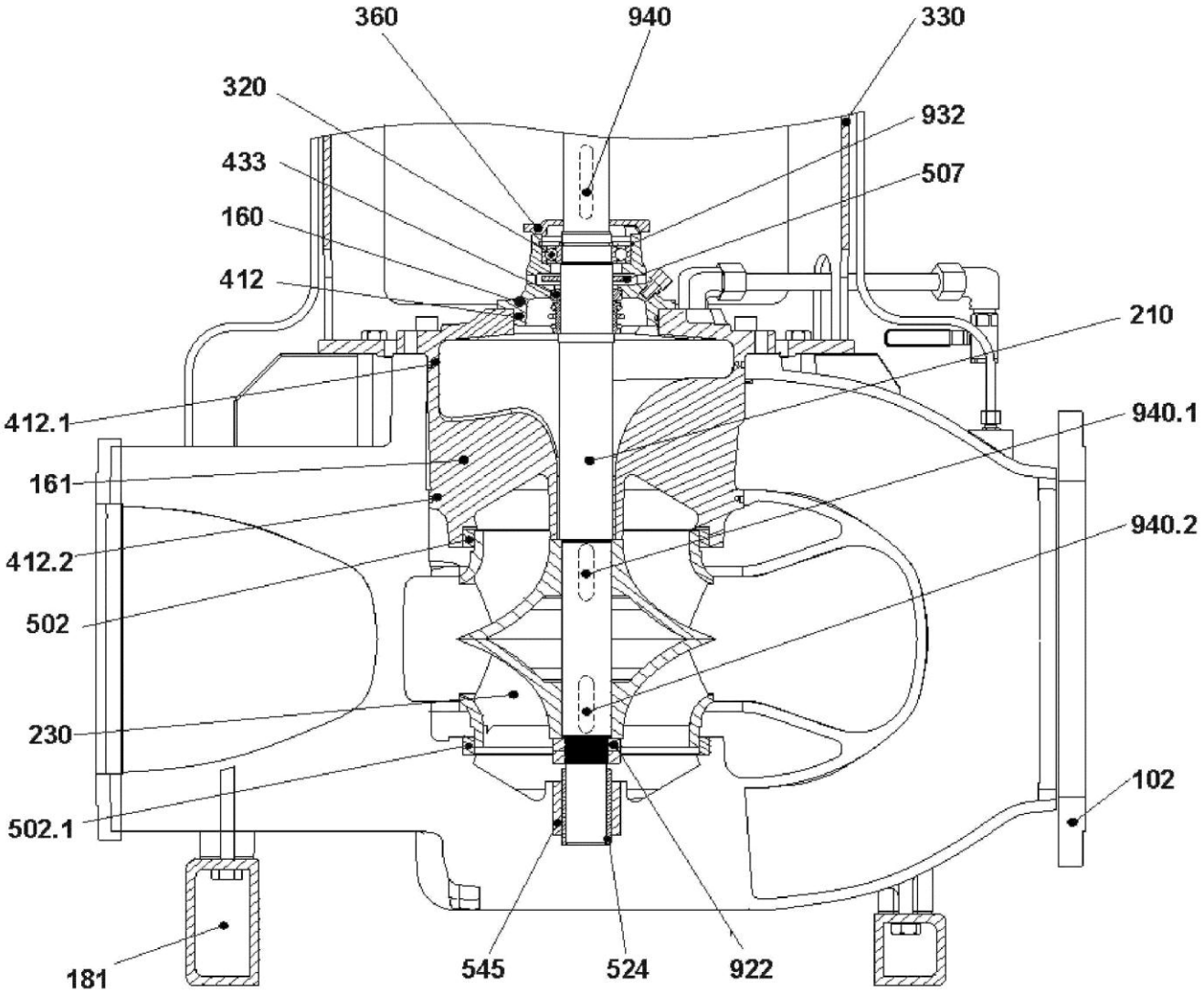

Чертеж с поперечным разрезом 3

№ детали	Обозначение
102	Спиральный кожух
160	Крышка
161	Крышка насоса
181	Опорная плита
210	Вал
230	Рабочее колесо
320	Подшипник
330	Кронштейн подшипниковый
360	Крышка подшипника

№ детали	Обозначение
412	Уплотнительное кольцо
433	Механическое уплотнение
502	Компенсационное кольцо
507	Защитное покрытие дефлектора
524	Предохранительная муфта вала
545	Втулка подшипника скольжения
922	Гайка рабочего колеса
932	Пружинное стопорное кольцо
940	Шпонка

Чертеж с поперечным разрезом 4 для насосов типа ILNC		
32-160	32-200	32-250
40-160	40-250	
50-200		
65-160	65-250	
80-160	80-200	80-250
100-250		
125-250		

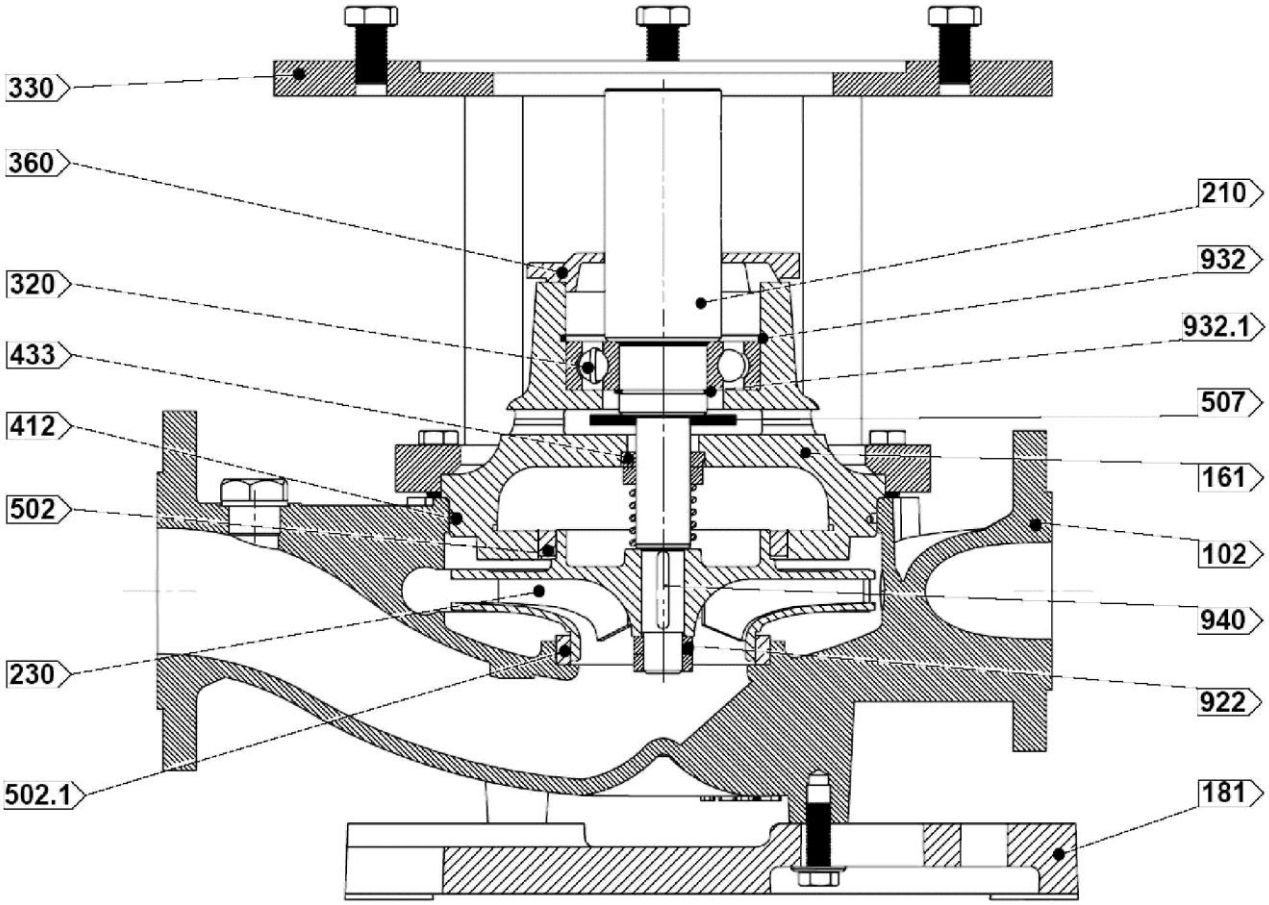

Чертеж с поперечным разрезом 4

№ детали	Обозначение
102	Спиральный кожух
161	Крышка насоса
181	Опорная плита насоса
210	Вал
230	Рабочее колесо
320	Подшипник
330	Кронштейн подшипниковый
360	Крышка подшипника

№ детали	Обозначение
412	Уплотнительное кольцо
433	Механическое уплотнение
502	Компенсационное кольцо
507	Защитное покрытие дефлектора
922	Гайка рабочего колеса
932	Пружинное стопорное кольцо
940	Шпонка

Чертеж с поперечным разрезом 5 для насосов типа ILNC
65.315
80-315
100-315

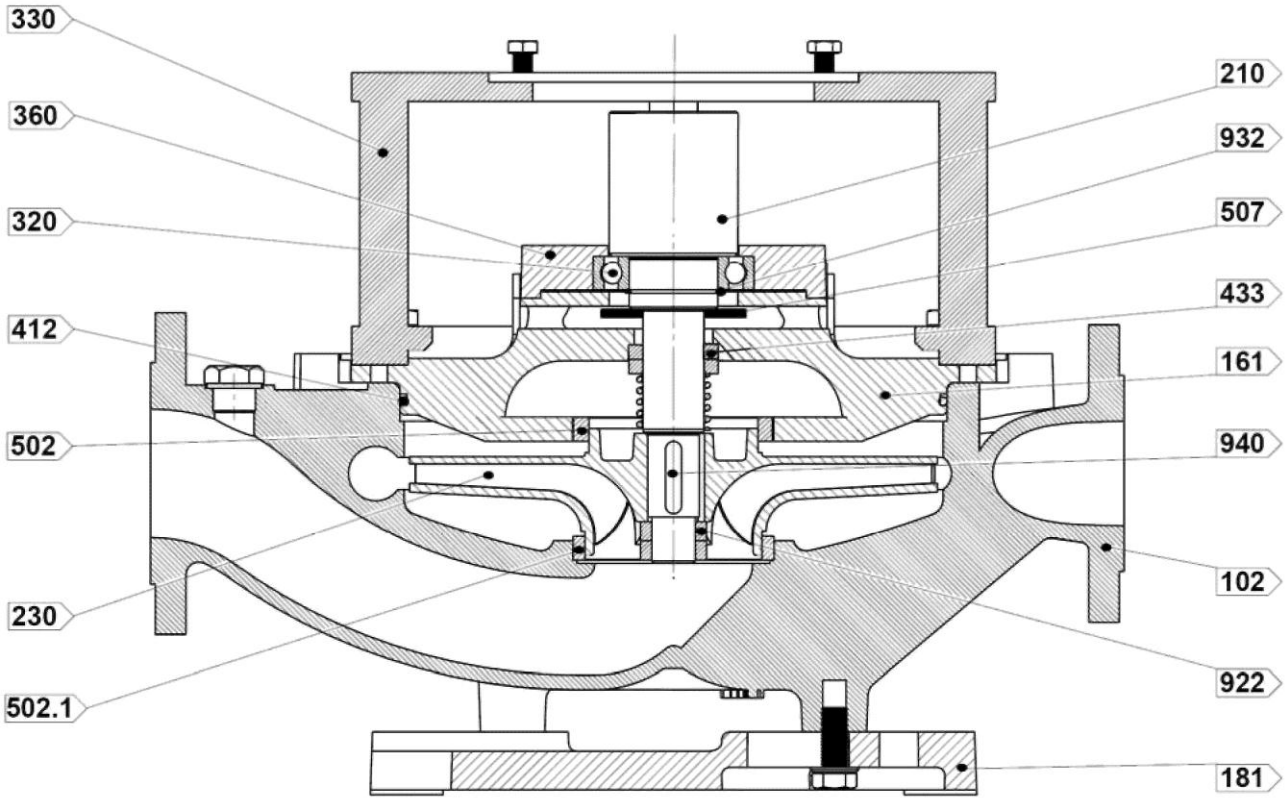

Чертеж с поперечным разрезом 5

№ детали	Обозначение
102	Спиральный кожух
161	Крышка насоса
181	Опорная плита насоса
210	Вал
230	Рабочее колесо
320	Подшипник
330	Кронштейн подшипниковый
360	Крышка подшипника

№ детали	Обозначение
412	Уплотнительное кольцо
433	Механическое уплотнение
502	Компенсационное кольцо
507	Защитное покрытие дефлектора
922	Гайка рабочего колеса
932	Пружинное стопорное кольцо
940	Шпонка