13. Размеры

НАСОС С ПРИВОДОМ ОТ ЭЛЕКТРОДВИГАТЕЛЯ ILN

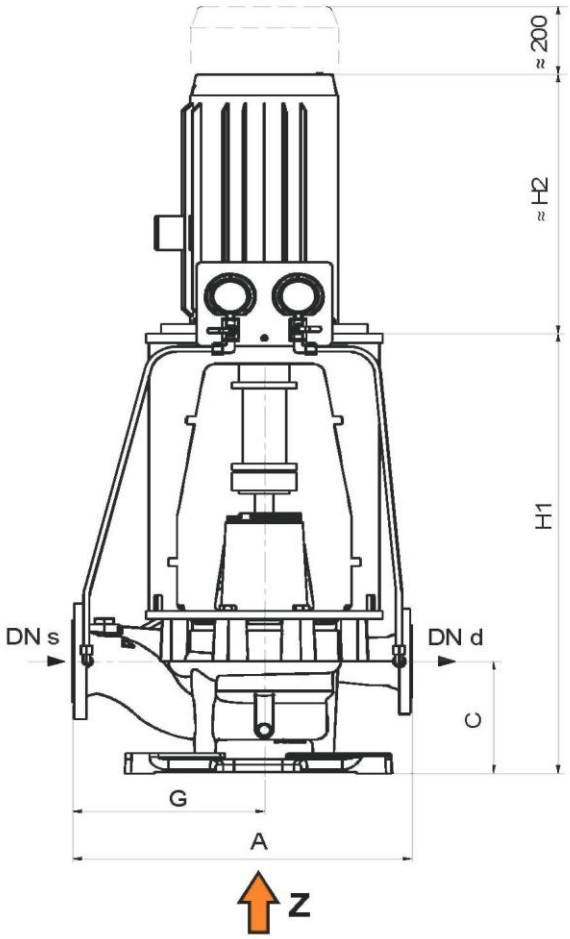

ВИД ОТ ОСИ Z

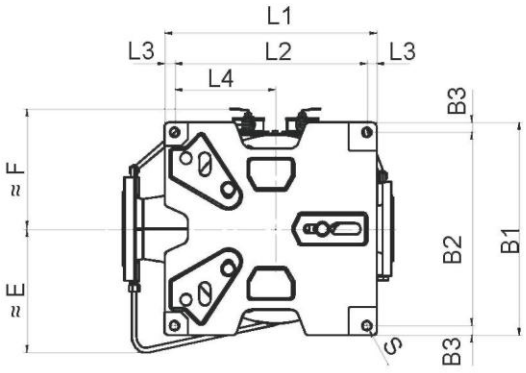

Насо с ILN	DNd(1)	DNs (1)	C	G	A	ОПОРНАЯ ПЛИТА НАСОСА ILN								Рама электродвигателя (2)	E (3)	F	H1	H2
						B1	B2	B3	L1	L2	L3	L4	S					
65/160	65	80	184	260	460	452	410	21	452	410	21	195	18	100	220	175	756,5	312
														112				333
														132				373
														160				478
														180				602
														200		195	771,5	660
65/250	65	80	189	300	550	452	410	21	452	410	21	195	18	100	220	225	813	312
														112				333
														132				373
														160				478
														180				602
														200				660
														225				666
														250		275	833	747
														280				820
														315		332,5	858	932
65/315	65	80	202	325	605	452	410	21	452	410	21	195	18	160	320	255	786,5	478
														180				602
														200				660
80/160	80	100	209	300	525	452	410	21	452	410	21	195	18	100	230	170	781,5	312
														112				333
														132				373
														160				478
														180				602
														200		195	796,5	660
														225		225	866,5	666

EN 1092 PN 10/16 для DN < 150. Или PN 10

Все размеры даны в мм

(2) В отношении других рам электродвигателя связаться с компанией KSB ITUR

Размеры без вспомогательной системы заливки. При использовании вспомогательного насоса заливки (ILNS) E=F+270/ При использовании эжектора (ILNE) E= F+155

Насос ILN	DNd(1)	DNs (1)	C	G	A	ОПОРНАЯ ПЛИТА НАСОСА								Рама электродвигателя (2)	E (3)	F	H1	H2
						B1	B2	B3	L1	L2	L3	L4	S					
80/200	80	100	214	325	575	452	410	21	452	410	21	195	18	100	230	195	819	312
														112				333
														132				373
														160				478
														180				602
														200				660
														225		275	849	666
														250				747
														280				820
80/250	80	100	199	330	610	452	410	21	452	410	21	195	18	112	230	225	823	333
														132				373
														160			868	478
														180				602
														200			823	660
														225			865	666
														250		275	843	747
														280				820
														315		332,5	868	932
80/315	80	100	209	330	645	452	410	21	452	410	21	195	18	180	330	260	793,5	602
														200				660
														225			823,5	666
80/400	80	100	214	410	765	452	410	21	452	410	21	195	18	180	330	325	824,5	602
														200				660
														225			854,5	666
														250				747
100/250	100	150	239	400	680	452	410	21	452	410	21	195	18	160	360	225	881	478
														180				602
														200				660
100/315	100	150	239	400	715	452	410	21	452	410	21	195	18	180	360	260	823,5	602
														200				660
														225			853,5	666
														250		272,5		747
100/400	100	150	234	420	775	452	410	21	452	410	21	195	18	225	360	325	895	666
														250				747
														280			915	820
125/250	125	150	202	400	755	452	410	21	452	410	21	195	18	132	295	225	896,,5	373
														160				478
														180				602
														200				660
														225			936,5	666
125/315	125	150	217	400	755	452	410	21	452	410	21	195	18	160	255	265	975	478
														180				602
														200				660
														225		275	1035	666
														250				747
														280				820
125/400	125	150	244	450	850	452	410	21	452	410	21	195	18	250	360	325	904,5	747
														280			924,5	820
														315			954,5	932
150/250R	150	200	284	450 (4)	850 (5)	452	410	21	452	410	21	195	18	180	315	227,5	1031	602
														200				660
														225			1061	666
														250		225		747
150/315	150	200	276	450 (4)	850 (5)	452	410	21	452	410	21	195	18	200	320	315	1101,5	660
														225			1131,5	666
														250				747
														280				820
150/400	150	200	239	450 (6)	900 (7)	452	410	21	452	410	21	195	18	280	315	320	973,75	820
														315			1003,8	932

EN 1092 PN 10/16 для DN < 150. Или PN 10

Все размеры даны в мм

(2) В отношении других рам электродвигателя связаться с компанией KSB ITUR
(3) Размеры без вспомогательной системы заливки. При использовании вспомогательного насоса заливки (ILNS) E=F+270/ При использовании эжектора (ILNE) E= F+155
(4) 457 мм для типа материала 00 и 01 / 455 для типа материала 03
(5) 863 мм для типа материала 00 и 01 / 859 для типа материала 03
(6) 457 мм для типа материала 00 и 01 / 455 для типа материала 03
(7) 914 мм для типа материала 00 и 01 / 910 для типа материала 03

НАСОС С ПРИВОДОМ ЭЛЕКТРОДВИГАТЕЛЯ ILN 200/330, 250/330

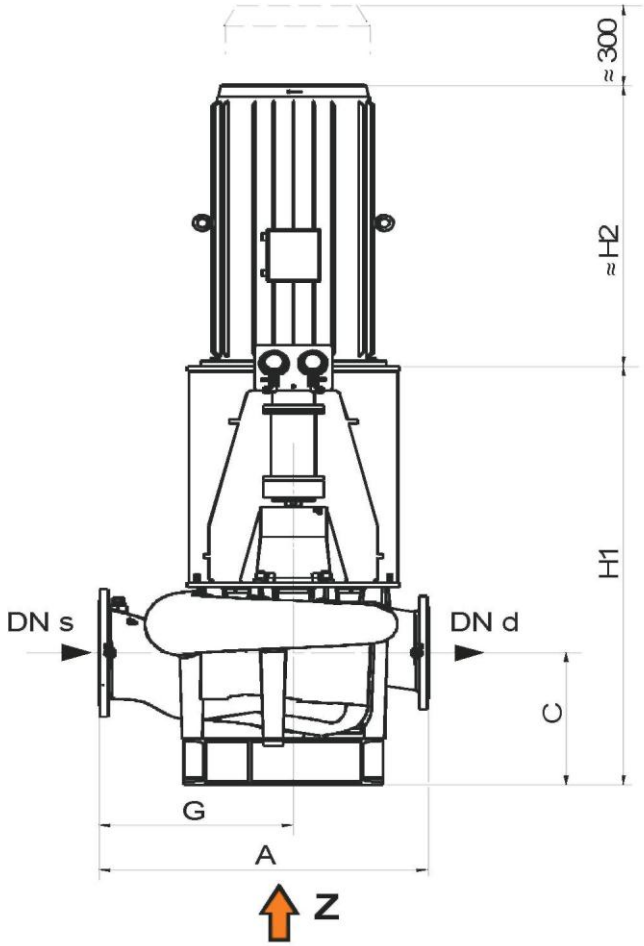

ВИД ОТ ОСИ Z

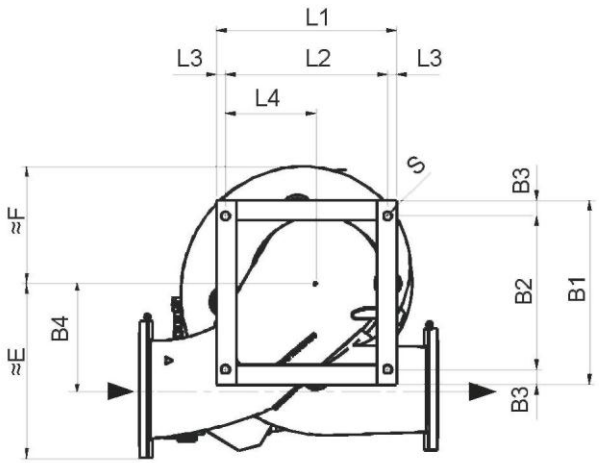

Насос ILN	DNd (1)	DNs (1)	C	G	A	ОПОРНАЯ ПЛИТА НАСОСА									Рама электродвигателя (2)	E (3)	F	H1	H2
						B1	B2	B3	B4	L1	L2	L3	L4	S					
200/330	200	250	380	555 (4)	955 (5)	620	520	50	315	580	520	30	260	28	225	630	340	1310	666
															250				747
															280				820
															315			1435	932
250/330	250	300	460	578 (6)	978 (7)	600	500	50	345	590	530	30	265	28	280	680	385	1450	820
															315			1515	932

Все размеры даны в мм

(1) EN 1092 PN 10
(2) В отношении других рам электродвигателя связаться с компанией KSB ITUR
(3) Размеры без вспомогательной системы заливки. При использовании вспомогательного насоса заливки (ILNS) E=F+270/ При использовании эжектора (ILNE) E= F+155
(4) 563 мм для типа материала 00 и 01 / 561 для типа материала 03
(5) 969 мм для типа материала 00 и 01 / 965 для типа материала 03
(6) 587 мм для типа материала 00 и 01 / 584 для типа материала 03
(7) 993 мм для типа материала 00 и 01 / 988 для типа материала 03

НАСОС С ПРИВОДОМ ЭЛЕКТРОДВИГАТЕЛЯ С ДВОЙНЫМ ВСАСЫВАНИЕМ БЕЗ ПРОСТАВЫША

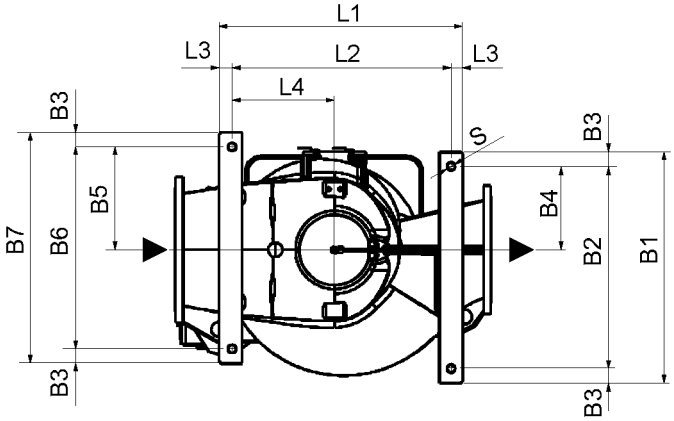

НАСОС ILN С ПРИВОДОМ ЭЛЕКТРОДВИГАТЕЛЯ С ДВОЙНЫМ ВСАСЫВАНИЕМ С ПРОСТАВЫШЕМ (D)

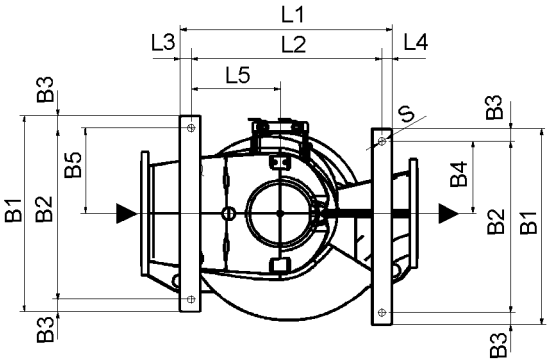

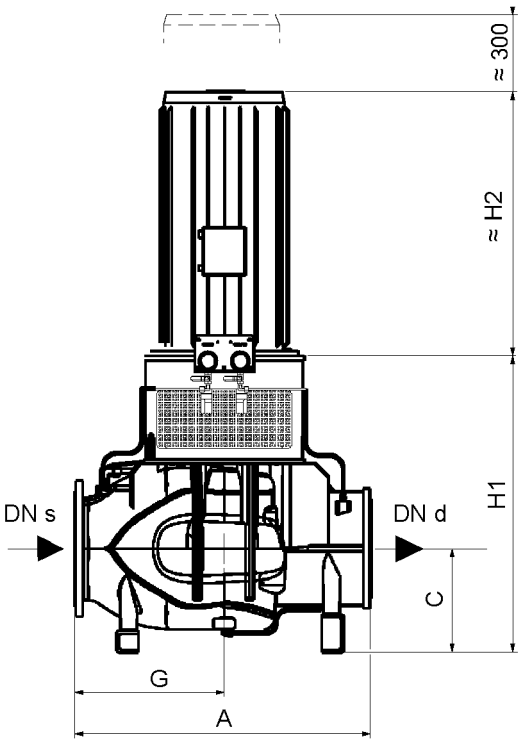

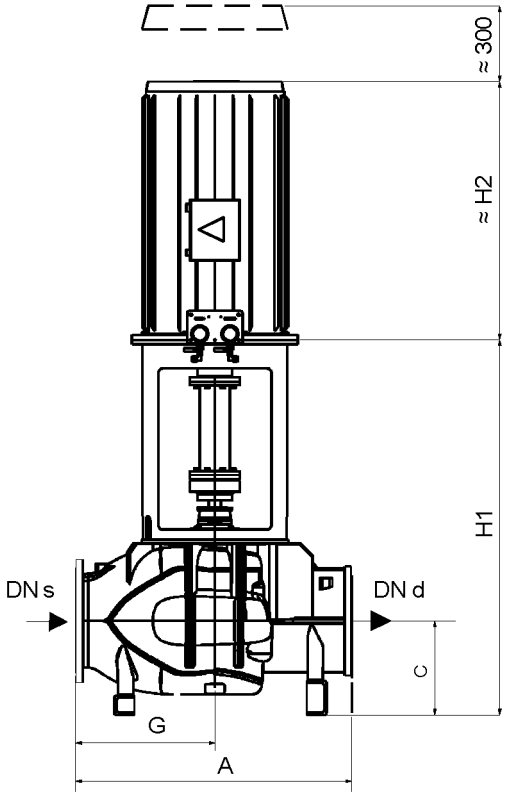

Насос ILN	DNd (1)	DNs (1)	C	G	A	ОПОРНАЯ ПЛИТА НАСОСА													Рама электродвигателя (2)	H1	H2
						B1	B2	B3	B4	B5	B6	B7	L1	L2	L3	L4	L5	S			
300/330B	300	350	392 (3)	559 (4)	1113 (5)	800	700	50	289	357	700	800	845	760	45	355	---	28	280	1100	820
																			315	1130	932
D 300/330B	300	350	392 (3)	559(4)	1113 (5)	800	700	50	296	350	---	---	845	760	45	40	760	28	280	1503	820
																			315	1533	932
400/430B	400	500	580 (6)	703 (6)	1409 (6)	860	760	50	380	480	960	1060	730	610	60	385	---	28	355 (7)	1534	1230

Все размеры даны в мм

(1)EN 1092 PN 10
(2) В отношении других рам электродвигателя связаться с компанией KSB ITUR
(3) 397 мм для типа материала 00 и 01 / 395 для типа материала 03
(4) 568 мм для типа материала 00 и 01 / 565 для типа материала 03
(5) 1131 мм для типа материала 00 и 01 / 1125 для типа материала 03
(6) Размеры даны для варианта материала 03. Настоящие значения могут быть отличны для других типов материала. Связаться с компанией KSB ITUR.
(7) 6-полюсный двигатель

НАСОС С ПРИВОДОМ ОТ ЭЛЕКТРОДВИГАТЕЛЯ ILNC

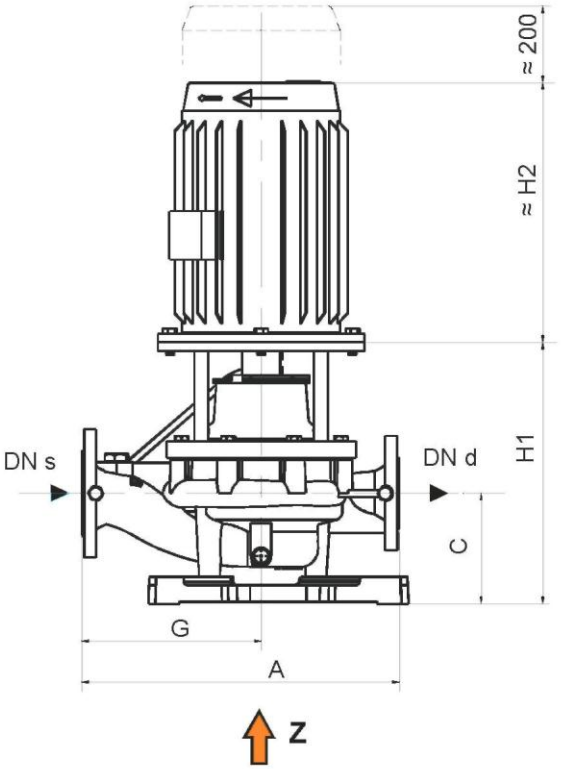

ВИД ОТ ОСИ Z

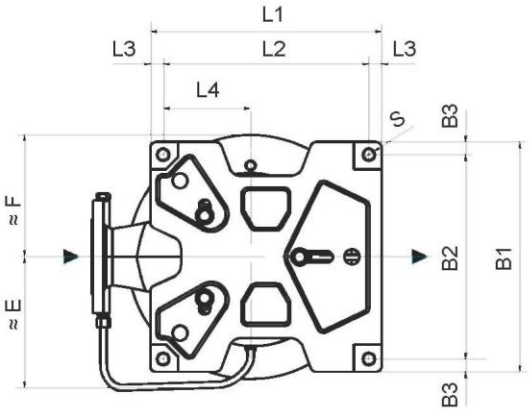

Насос ILN	DNd (1)	DNs (1)	C	G	A	ОПОРНАЯ ПЛИТА НАСОСА								Рама электродвигателя (2)	E (3)	F	H1	H2
						B1	B2	B3	L1	L2	L3	L4	S					
32/160	32	50	141	210	370	377	335	21	377	335	21	168	18	80	200	150	361,5	234
														90				281
														100				312
														112				333
														132				373
32/200	32	50	136	230	410	377	335	21	377	335	21	168	18	80	200	150	354	234
														90				281
														100				312
														112				333
														132				373
														160		200	409	478
32/250	32	50	136	260	485	377	335	21	377	335	21	168	18	80	200	175	364	234
														90				281
														100				312
														112				333
														132				373
														160		200	419	478
														180				602
														200				660
40/160	40	65	151	240	400	377	335	21	377	335	21	168	18	80	205	150	373	234
														90				281
														100				312
														112				333
														132				373
														160		200	408	478
40/250	40	65	161	290	515	377	335	21	377	335	21	168	18	80	205	175	389	234
														90				281
														100				312
														112				333
														132				373
														160		200	444	478
														180				602
														200				660

(1) EN 1092 PN 10.16 для DNБ 150. Или PN 10

Все размеры даны в мм

(2) В отношении других рам электродвигателя связаться с компанией KSB ITUR

(3) Размеры без вспомогательной системы заливки. При использовании вспомогательного насоса заливки (ILNS) E=F+270/ При использовании эжектора (ILNE) E= F+155

Насос ILNC	DNd (1)	DNs (1)	C	G	A	ОПОРНАЯ ПЛИТА НАСОСА								Рама электродвигателя (2)	E (3)	F	H1	H2
						B1	B2	B3	L1	L2	L3	L4	S					
50/200	50	65	156	260	460	377	335	21	377	335	21	168	18	80	210	150	374	234
														90				281
														100				312
														112				333
														132				373
														160		200	429	478
														180				602
														200				660
														225		225	454	666
65/160	65	80	181	260	460	377	335	21	377	335	21	168	18	80	220	150	402,5	234
														90				281
														100				312
														112				333
														132				373
														160		200	437,5	478
														180				602
														200				660
65/250	65	80	186	300	550	377	335	21	377	335	21	168	18	90	220	175	419	281
														100				312
														112				333
														132				373
														160		200	474	478
														180				602
														200				660
														225		225	499	666
65/315	65	80	199	325	605	377	335	21	377	335	21	168	18	132	220	200	463,5	373
														160				478
														180				602
														200			458,5	660
80/160	80	100	206	300	525	377	335	21	377	335	21	168	18	80	230	150	427,5	234
														90				281
														100				312
														112				333
														132				373
														160		200	462,5	478
														180				602
														200				660
														225		225	507,5	666
80/200	80	100	211	325	575	377	335	21	377	335	21	168	18	90	230	150	440	281
														100				312
														112				333
														132				373
														160		200	495	478
														180				602
														200				660
														225		225	520	666
80/250	80	100	196	330	610	377	335	21	377	335	21	168	18	90	230	175	429	281
														100				312
														112				333
														132				373
														160		200	484	478
														180				602
														200				660
														225		225	509	666
80/315	80	100	209	330	645	377	335	21	377	335	21	168	18	160	230	200	474,25	478
														180				602
														200			469,25	660
														225		225	524,25	666
100/250	100	150	239	400	680	377	335	21	377	335	21	168	18	132	255	175	480,5	373
														160		200	525,5	478
														180				602
														200				660
100/315	100	150	239	400	715	377	335	21	377	335	21	168	18	160	260	200	503,75	478
														180				602
														200			498,75	660
														225		225	553,75	666
125/250	125	150	199	40	755	377	335	21	377	335	21	168	18	132	260	175	488,5	373
														160		200	533,5	478
														180				602
														200				660
														225		225	558,5	666

Все размеры даны в мм

(1) EN 1092 PN 10/16 для DN < 150. Или PN 10
(2) В отношении других рам электродвигателя связаться с компанией KSB ITUR
(3) Размеры без вспомогательной системы заливки. При использовании вспомогательного насоса заливки (ILNS) E=F+270/ При использовании эжектора (ILNE) E= F+155

ВСПОМОГАТЕЛЬНЫЕ СОЕДИНЕНИЯ НАСОСОВ ILN И ILNC

Соединение	Размер	Функция	ILN	ILNS/E	ILNC	ILNCS/E
1	¼" G	Выходной патрубок	Соединен с манометром	Соединен с манометром / переключателем	С заглушкой (1)	Соединен с реле давления (1)
2	¼" G	Осушение кожуха насоса	С заглушкой			
3	¼" G	Отвод воздуха из камеры механического уплотнения	Соединен с впускным патрубком			
4	¼" G	Вакуумная линия	Соединен с вакуумметром и 3	Соединен с вакуумметром	Соединен с 3 (2)	С заглушкой (2)
5	¾" G	Заливка	С заглушкой	Соединен с насосом вспомогательной заливки / эжектором	С заглушкой	Соединен с насосом вспомогательной заливки / эжектором

(1) Соединение с манометром также в случае приобретения ILNC/S/E с опцией, включающей манометр
(2) Соединение с манометром также в случае приобретения ILNC/S/E с опцией, включающей вакуумметр